ՄԻՋՆՈՐՄԻ ԱՄՐԱԿԱՊՈՒՄԸ ԾԱԾԿԻ ՍԱԼԻՆ ԿԱՄ ՀԵԾԱՆԻՆ

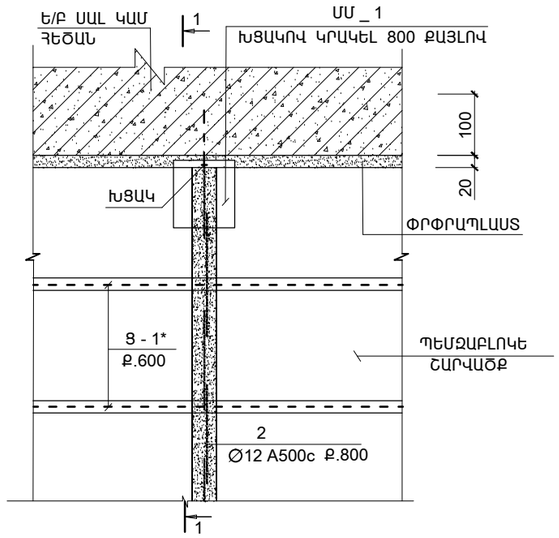

ՄԻՋՆՈՐՄԻ ՄԻԱՑՈՒՄԸ ՊԱՏԻ ՀԵՏ

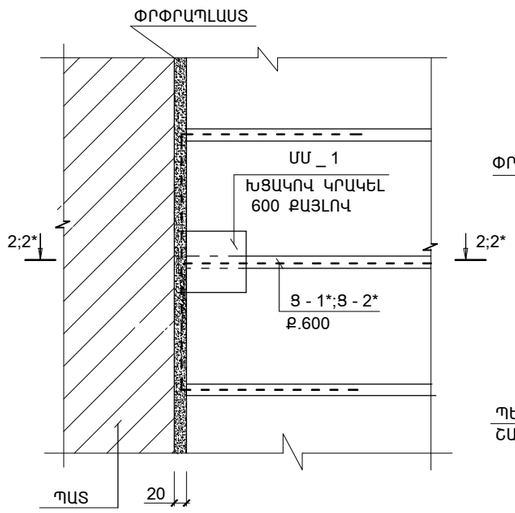

1 - 1

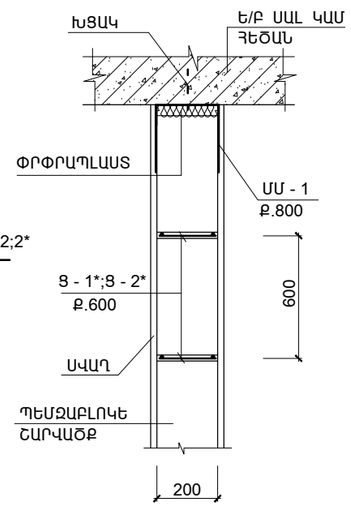

Ե.Բ ԲԱՐԱՎՈՐ ԲՄ-1*;ԲՄ-2*

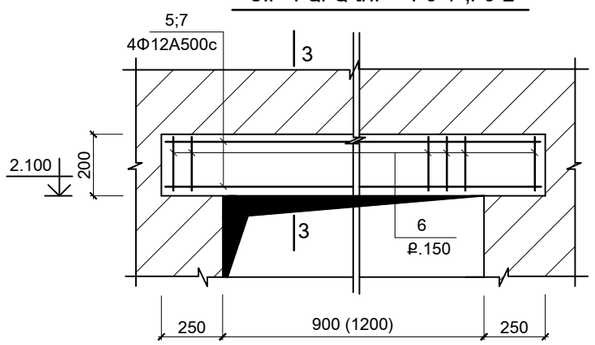

3 - 3

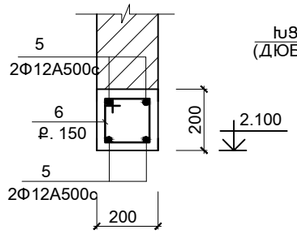

2 - 2

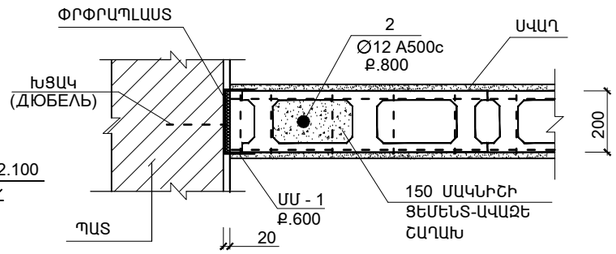

2* - 2*

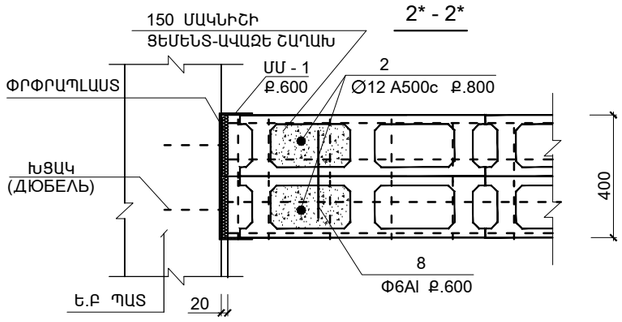

ՄԵՏԱՂԱԿԱՆ ՑԱՆՑ Ց - 1*

(1.0 ԳԾ.Մ ՀԱՄԱՐ)

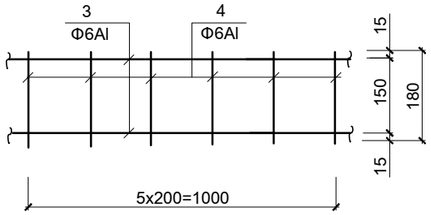

ՏԱՐՐԵՐԻ ՄԱՍՆԱՑՈՒՑԱԿ

ԴԻՐՔ	ԷՍՔԻԶ
6	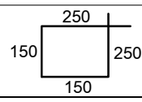
8	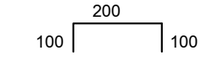

ՄԱՆՐԱՄԱՍ ՄՄ _ 1

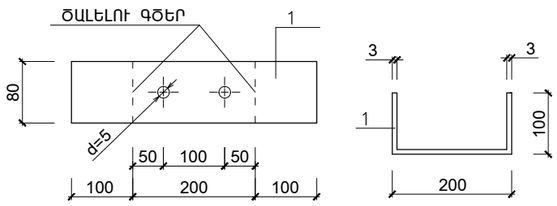

Ց - 2*

(1.0 ԳԾ.Մ ՀԱՄԱՐ)

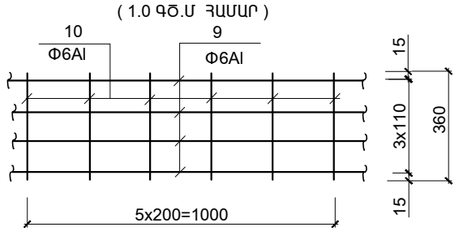

1. ՄԻՋՆՈՐՄՆԵՐԻ ՏԵՂԱԲԱՇԽՈՒՄԸ ՆԱՅԵԼ ՃԱՐՏԱՐԱՊԵՏԱԿԱՆ ԳԾԱԳՐԵՐԻ ՀԵՏ ՀԱՄԱՏԵՂ

200 ՄՄ ՀԱՍՏՈՒԹՅԱՄԲ ՄԻՋՆՈՐՄՆԵՐԻ ԱՄՐԱԿԱՊՄԱՆ ՄԱՍՆԱԳԻՐ

ՆՇԱՆԱԿ. ԴԻՐՔԸ	Ն Շ Ա Ն Ա Կ Ո Ւ Մ Ը	Ա Ն Վ Ա Ն Ո Ւ Մ Ը		ՔԱՆ. ՀԱՏ	ՄԻԱՎ. ՔԱՇԸ ԿԳ	ԾԱՆՈԹՈՒԹՅՈՒՆ
	ՄԻԱՁՈՒՅԼ Ե.Բ ԷԼ - ԵՐ					
		Ե.Բ ԲԱՐԱՎՈՐ ԲՄ-1*	(13 ՀԱՏ)			
5	СТО АСЧМ 7 - 93	Φ12 A500C	L = 1400	4	1.3	5.2
6	–"–	Φ6AI	L = 800	10	0.18	1.8
				ԸՆԴ.		7.0
	ՆՅՈՒԹԸ՝	ԲԵՏՈՆ B15				0.06 (Մ
		Ե.Բ ԲԱՐԱՎՈՐ ԲՄ-2*	(1 ՀԱՏ)			
7	СТО АСЧМ 7 - 93	Φ12 A500C	L = 1700	4	1.53	6.1
6	–"–	Φ6AI	L = 800	12	0.18	2.2
				ԸՆԴ.		8.3
	ՆՅՈՒԹԸ՝	ԲԵՏՈՆ B15				0.07 (Մ
	ՄԵՏԱՂԱԿԱՆ ԷԼ-ԵՐ					
		ՑԱՆՑ Ց-1*	(290.0 ԳԾ.Մ)			
3	СТО АСЧМ 7 - 93	Φ6 A-IC	L = 1000	2	0.22	0.44
4	СТО АСЧМ 7 - 93	Φ6 A-IC	L = 180	6	0.04	0.24
				ԸՆԴ. (1.0 ԳԾ.Մ)		0.68
		ՑԱՆՑ Ց-2*	(40.0 ԳԾ.Մ)			
9	СТО АСЧМ 7 - 93	Φ6 A-IC	L = 1000	4	0.22	0.88
10	СТО АСЧМ 7 - 93	Φ6 A-IC	L = 360	5	0.08	0.4
				ԸՆԴ. (1.0 ԳԾ.Մ)		1.28
		ՄԻՋՆՈՐՄՆԵՐԻ ԱՄՐԱԿԱՊՈՒՄ				
1	ГОСТ19903 - 76	-3Х80	L = 400	288	0.75	216.0
2	СТО АСЧМ 7 - 93	Φ12 A500C	L ԸՆ = 156.0 մ	--	138.8	138.8
8	–"–	Φ6 A-IC	L = 400	70	0.09	6.3
				ԸՆԴ.		361.1
	ՆՅՈՒԹԸ՝	ԱՆՑՔԵՐԻ ԼՑՆՈՒՄ M150 ՑԵՄ.-ՎԱՎԱՋԵ ՇԱՂԱԽ				(Մ³) 2.7
		ՓՐՓՐՊԼԱՍՏ	(160.0 ԳԾ.Մ)			

ԾՐԱԳՐԻ ԱՌԱՋԱԴՐԱՆՔ՝ ՏՄԱԳՄ-01			
ՆԱԽԱԳԾ.	ԱՂԱՋԱՆՅԱՆ Լ.		
ՊԱՇՏՈՆ	ԱԶԳԱՆՈՒՆ	ՍՏՈՐԱԳՐ.	

ՏԱՎՈՒՇԻ ՄԱՐԶԻ ԱՐԾՎԱԲԵՐԴ ԳՅՈՒՂԻ ՄԱՆԿԱՊԱՐՏԵԶԻ ԿԱՌՈՒՑՄԱՆ ՆԱԽԱԳԾԻ ՏԵՂԱԿԱՊՈՒՄ

ԿՈՆՍՏՐՈՒԿՏՈՐԱԿԱՆ ՄԱՍ

ՓՈՒԼ	ԹԵՐԹ	ԹԵՐԹԵՐ
ԱՆ	ԵԿ-20	24

200 ՄՄ ՀԱՍՏՈՒԹՅԱՄԲ ՄԻՋՆՈՐՄՆԵՐԻ ԱՄՐԱԿԱՊՄԱՆ ՀԱՆԳՈՒՅՑՆԵՐԸ

INTER energia ԻՆՏԵՐ էներգիա ՍՊԸ